70-79

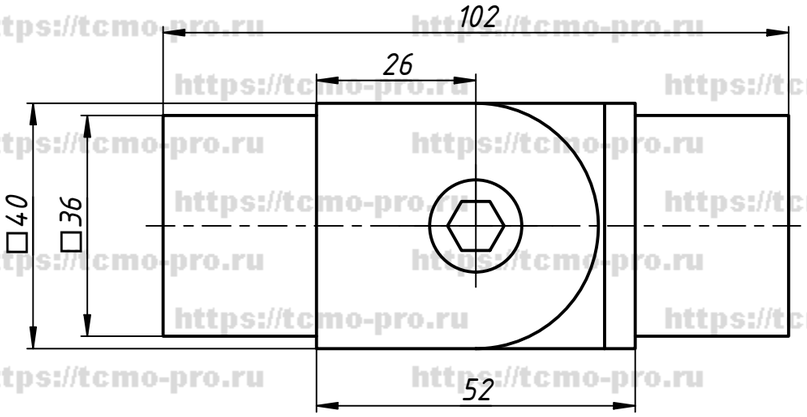

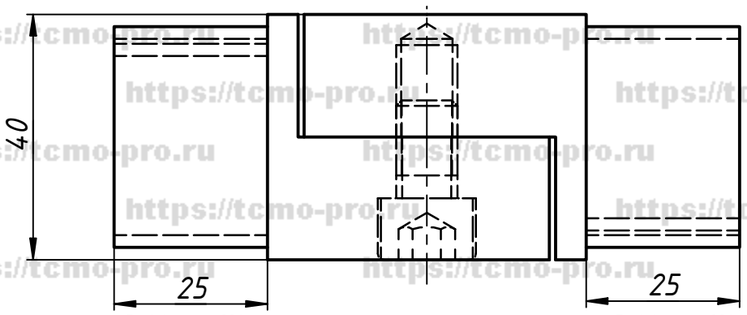

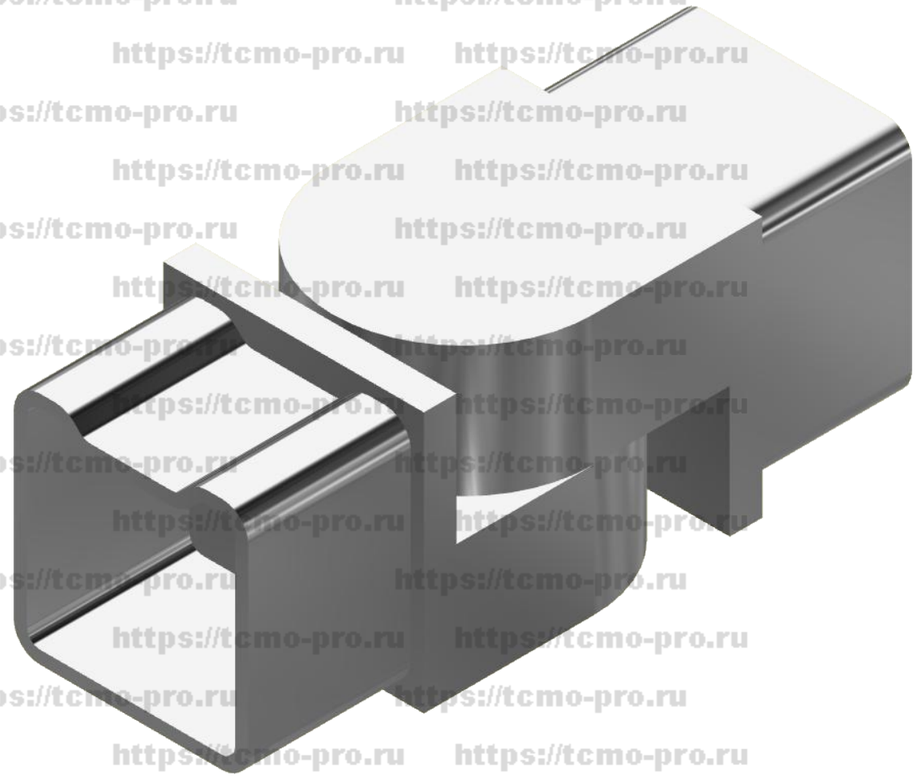

https://tcmo-pro.ru

					70-79		
Изм.	Лист	№ докум.	Подп.	Дата	Шарнир для трубы 40x40	Лит.	Масса / Масштаб
Разраб.		user		06.03.2020			
Пров.						Лист	Листов 1
Т. контр.							
Нач.отд.							
Н. контр.							
Утв.							

Перв. примен. | Справ. № | Подп. и дата | Инв. № дубл. | Взам. инв. № | Подп. и дата | Инв. № подл.

Копировал | Формат А3