70-133

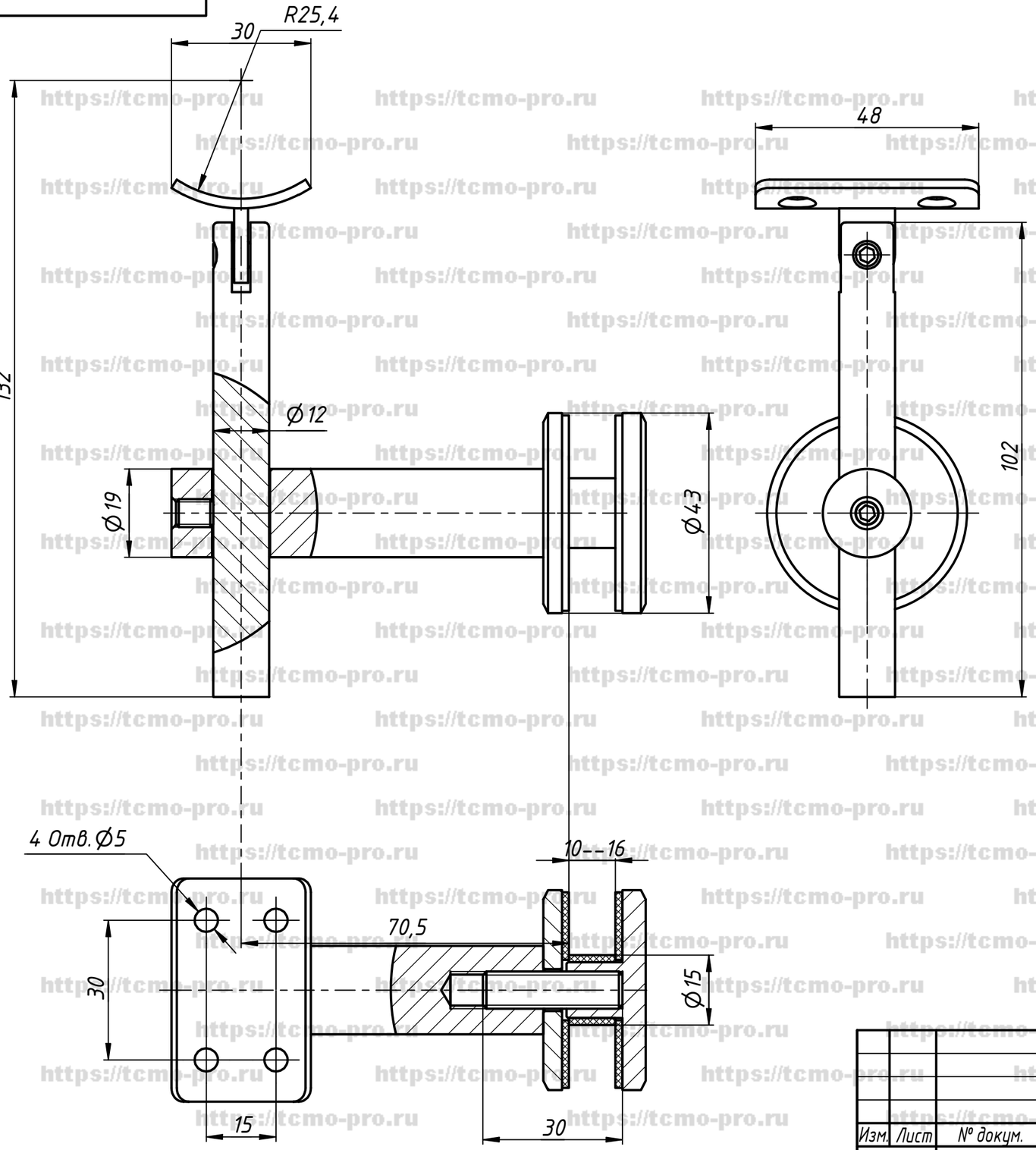

Отверстие в стекле Ø 16 мм

Изм.	Лист	№ докум.	Подп.	Дата	70-133		
Разраб.		user		21.01.2020	Держатель поручня Ø 50,8 мм к стеклу регулируемый	Лит.	Масса / Масштаб
Пров.						Лист	Листов 1
Т. контр.							
Нач.отд.							
Н. контр.							
Утв.							

Перв. примен. | Справ. № | Подп. и дата | Инв. № дубл. | Взам. инв. № | Подп. и дата | Инв. № подл.

Копировал | Формат А3

https://tcmo-pro.ru