671

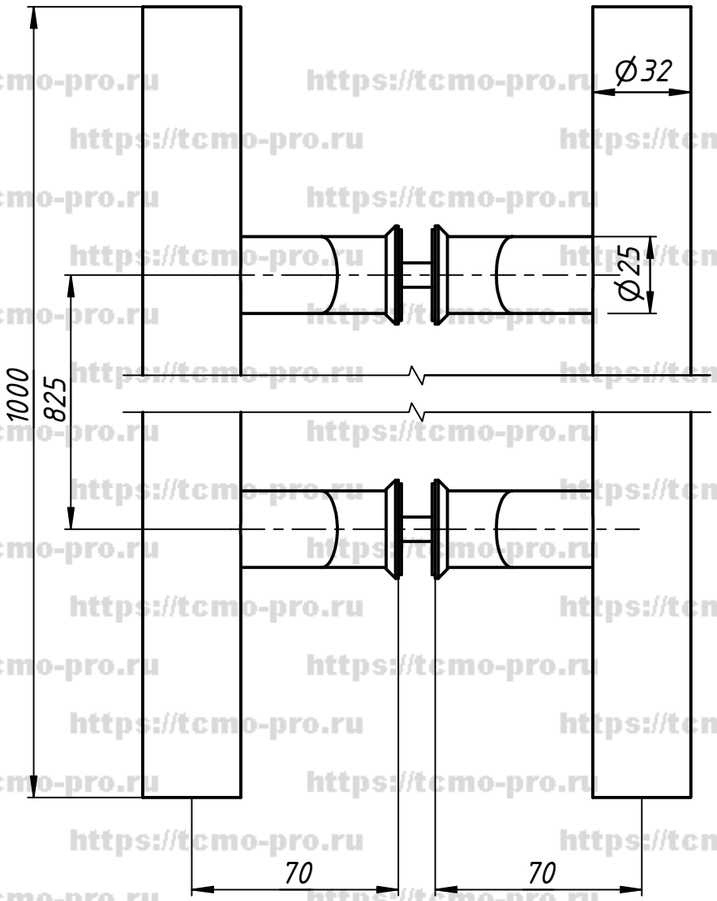

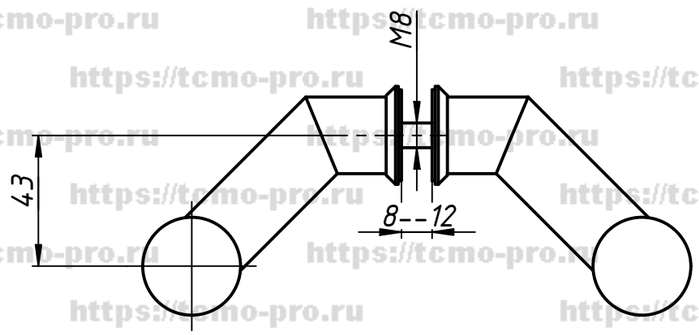

Изм.	Лист	№ докум.	Подп.	Дата	671		
Разраб.		user		12.09.2019	Ручка (32x825x1000)	Лит.	Масса	Масштаб
Пров.								
Т. контр.						Лист	Листов 1	
Нач.отд.								
Н. контр.								
Утв.								

Перв. примен. | Справ. № | Подп. и дата | Инв. № дубл. | Взам. инв. № | Подп. и дата | Инв. № подл.

Копировал | Формат А3

https://tcmo-pro.ru