17-04К-25

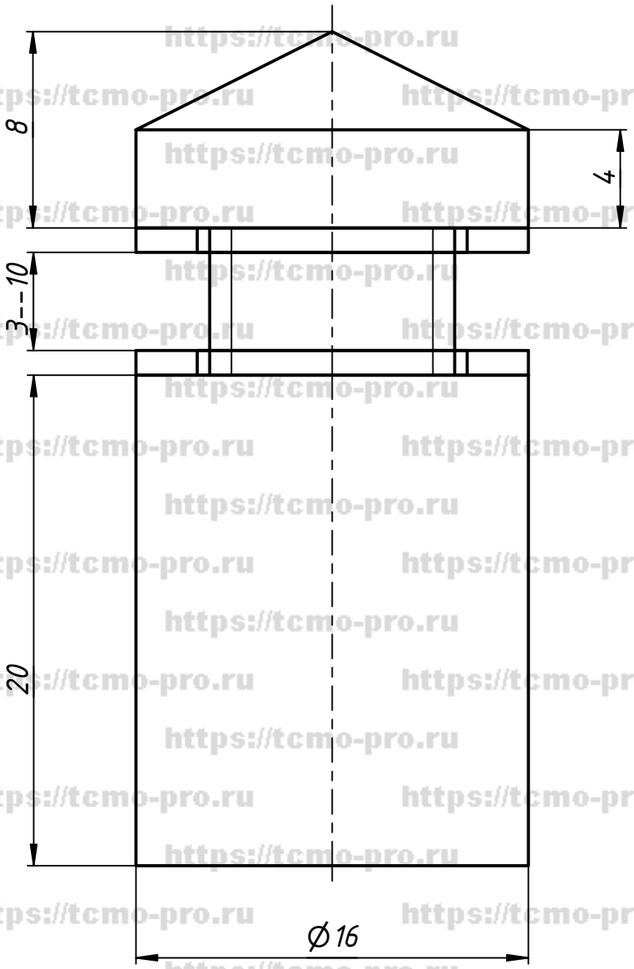


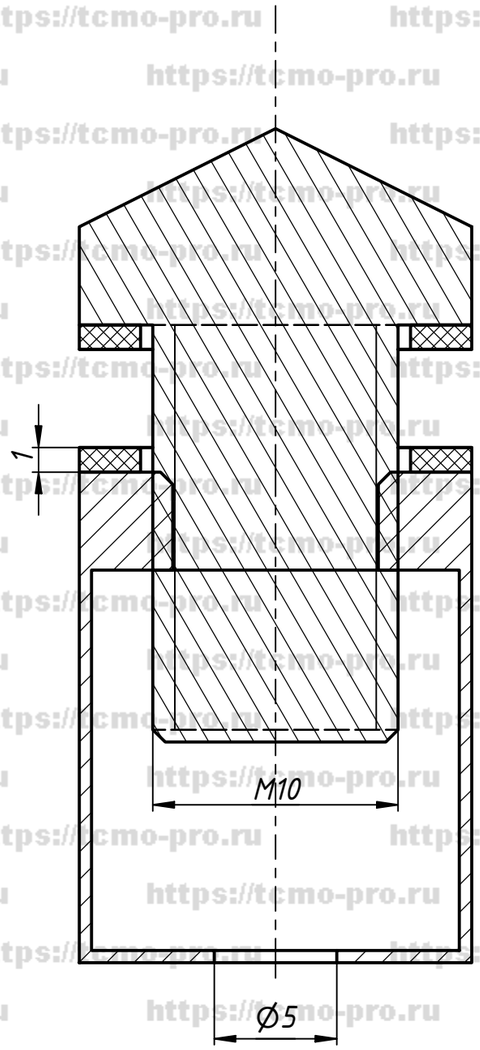

https://tcmo-pro.ru

| | | | | | | | |
|---|---|---|---|---|---|---|---|
| | | | | | 17-04К-25 | | |
| Изм. | Лист | № докум. | Подп. | Дата | Дистанционный дердатель конусный | Лит. | Масса | Масштаб |
| Разраб. | | user | | 04.06.2019 | | | | |
| Пров. | | | | | | Лист | Листов 1 | |
| Т. контр. | | | | | | | | |
| Нач.отд. | | | | | | | | |
| Н. контр. | | | | | | | | |
| Утв. | | | | | | | | |

Перв. примен.

Справ. №

Подп. и дата

Инв. № дубл.

Взам. инв. №

Подп. и дата

Инв. № подл.

Копировал

Формат А3